СВУ 60.05.000А Вал главный

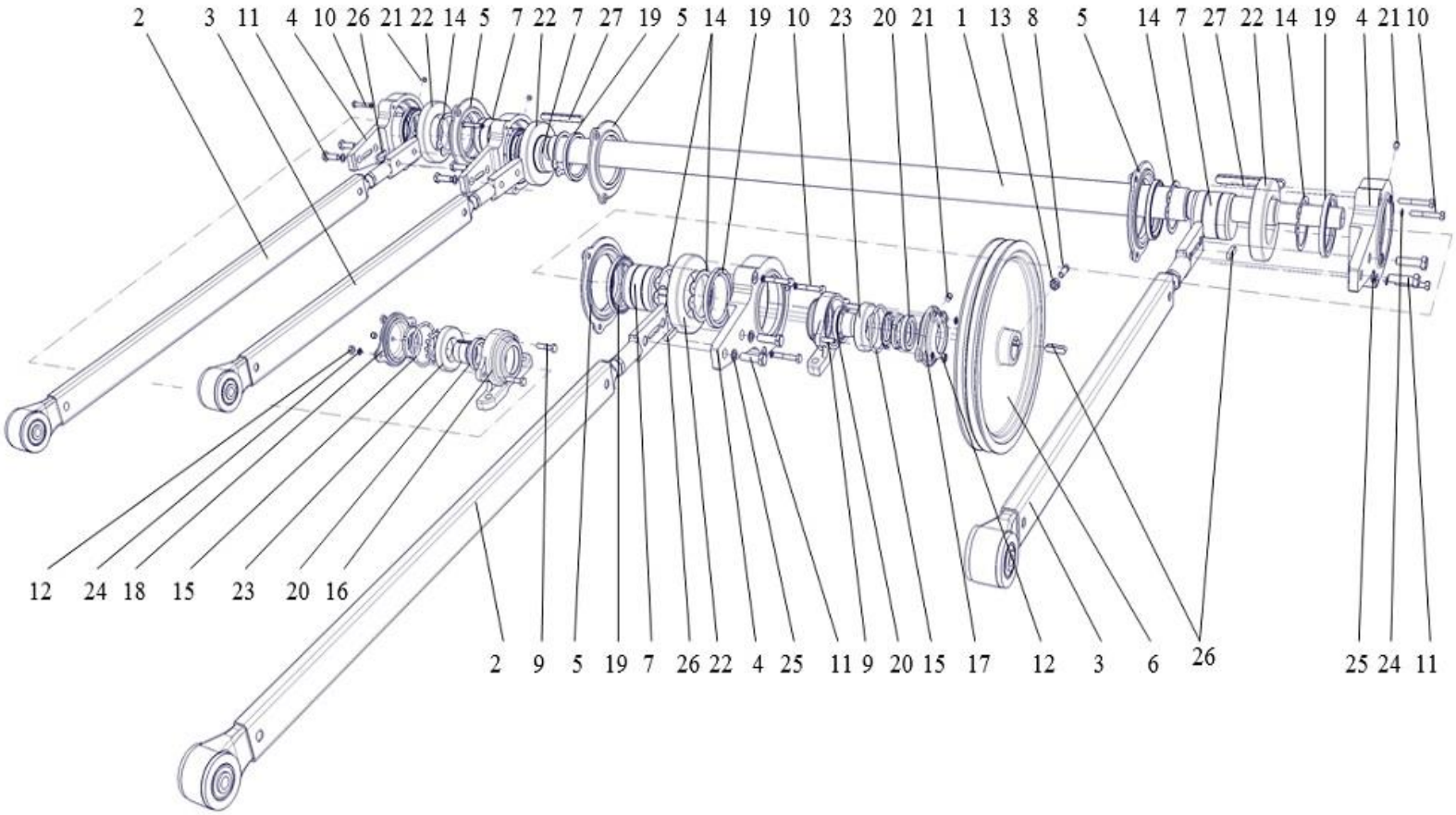

Рис. 10 СВУ60.05.000А